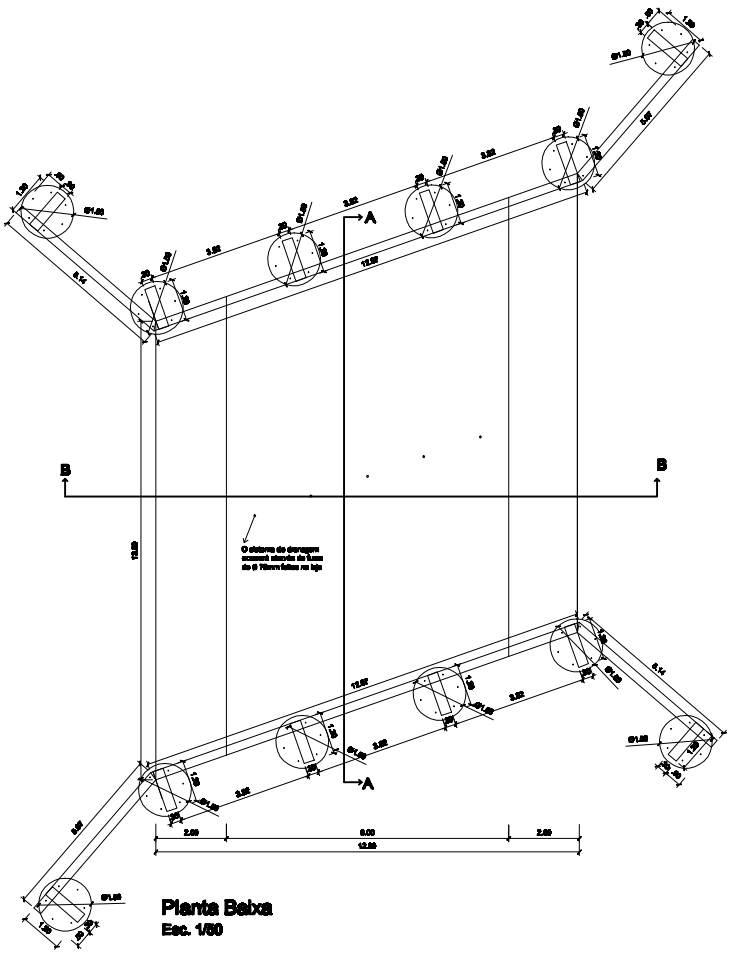

Planta Baixa
Esc. 1/50

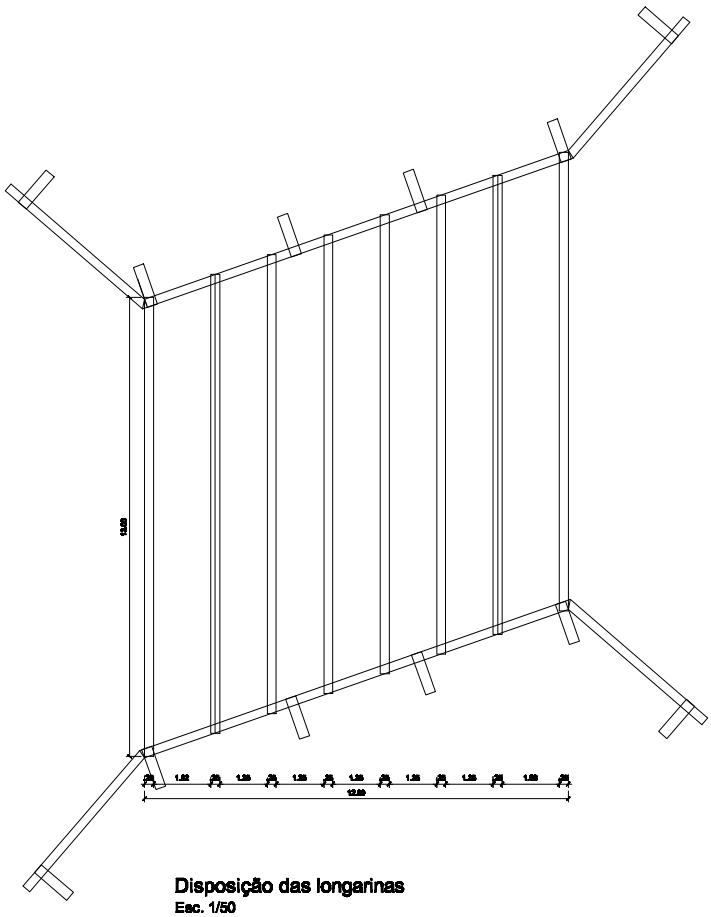

Disposição das longarinas
Esc. 1/50

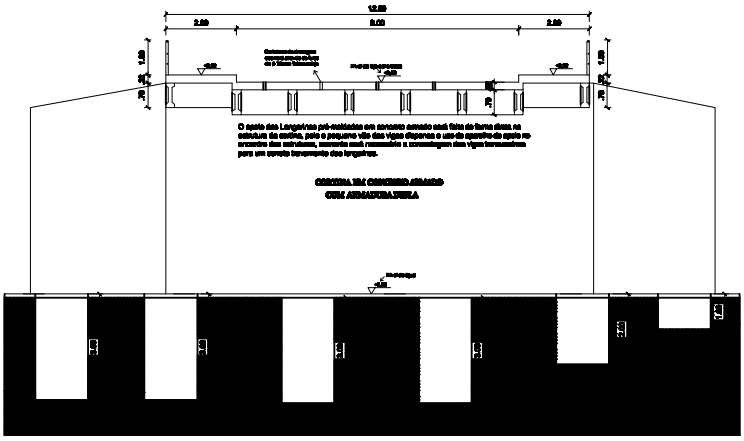

Corte BB Esc. 1/50

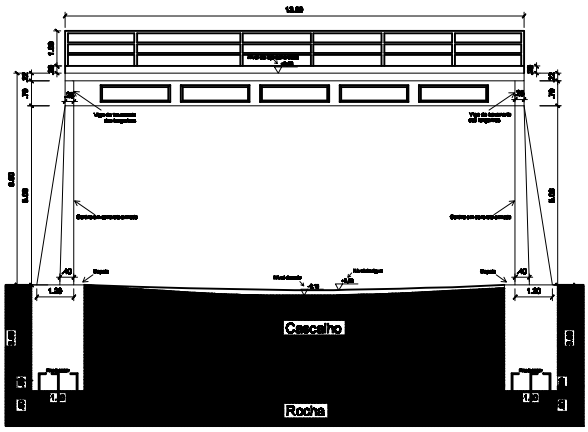

Corte AA Esc. 1/50

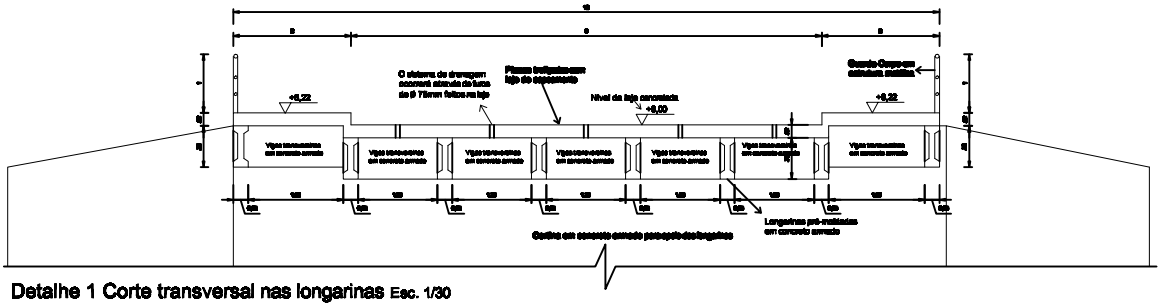

Detalhe 1 Corte transversal nas longarinas Esc. 1/30

REVISÃO	OBSERVAÇÃO	VISTO	DATA
CLIENTE	PREFEITURA MUNICIPAL DE NOVA PALMA		
OBRA	PONTE ARROIO FORMA-A - PASSIVO INTERNAL		
DESCRIÇÃO	PROJETO ARQUITÔNICO		
	PLANTA BAIXA, CORTE AA, CORTE BB e DETALHE 01		
		Prancha Nº	3/3
DESENHO	DATA	CÁLCULO	DATA
DESENHO	DATA	CÁLCULO	DATA
DESENHO	DATA	CÁLCULO	DATA
DESENHO	DATA	CÁLCULO	DATA